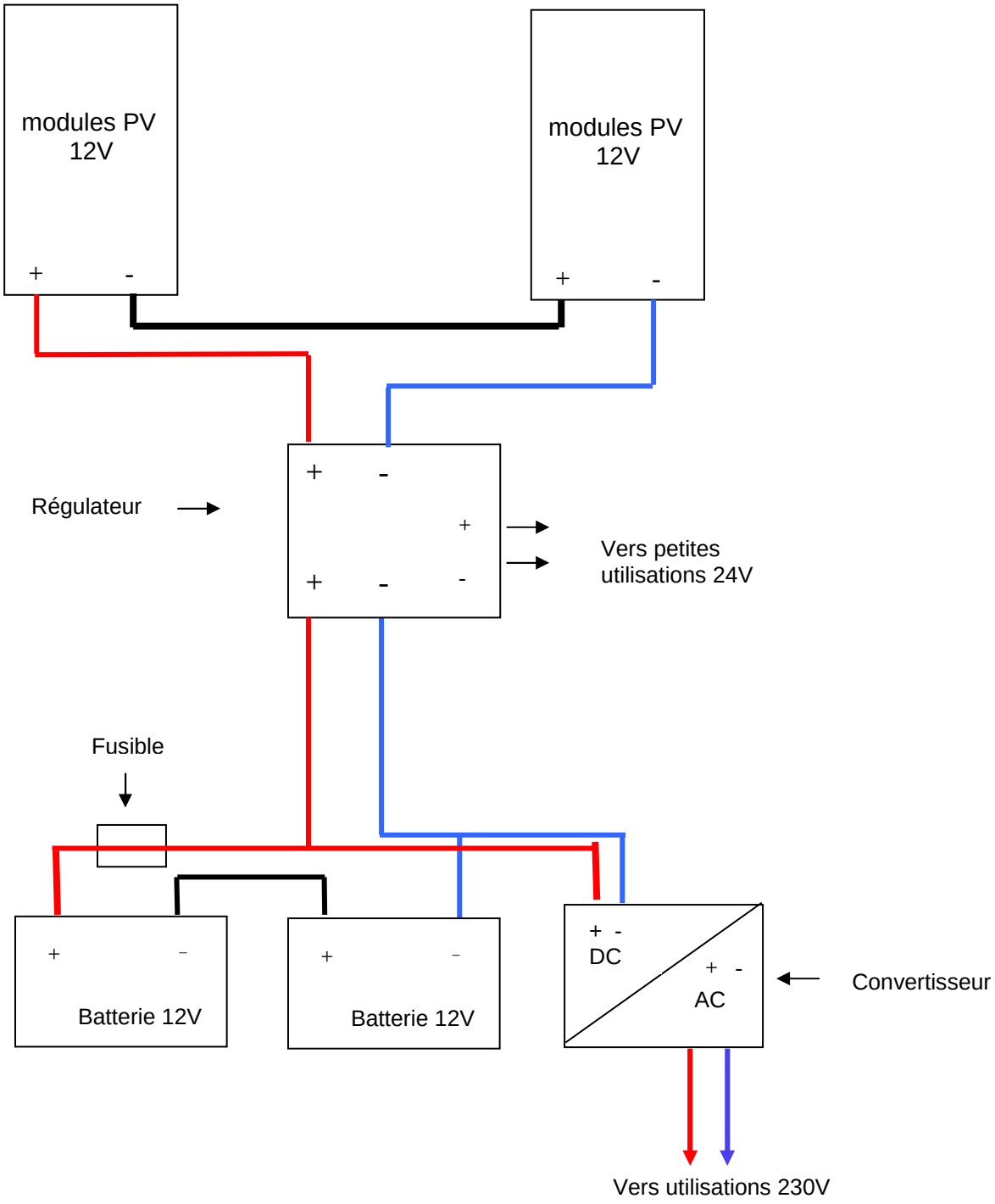Schéma de principe d'un système photovoltaïque 24V avec 2 modules solaires, deux batteries et un convertisseur